# PARO MULTIAIR

| Technische Daten | | Pellets | Holz |
|---|---|---|---|
| Heizleistungsbereich | [kW] | 2,5 - 8 | 4 - 8 |
| Nennwärmeleistung | [kW] | 8 | 8 |
| Raumheizvermögen abhängig von der Hausisolierung | [m³] | 50-220 | 90-220 |
| Brennstoffverbrauch | [kg/h] | 0,6-1,9 | 1,1-2,2 |
| Pelletbehälterkapazität* | [l/kg] | 47/~30 | - |
| Netzanschluss | [V]/[Hz] | 230/50 | 230/50 |
| durchschnittliche elektrische Leistungsaufnahme | [W] | 20 | 20 |
| Sicherung | [A] | 2,5 | 2,5 |
| Wirkungsgrad | [%] | 91,3 | 91 |
| Energieeffizienzklasse | | A+ | A+ |
| Energieeffizienz Index | | 123 | 122 |
| Kaminzugbedarf | [Pa] | 3 | 12 |

*Fassungsvermögen in kg kann aufgrund unterschiedlicher Pelletschüttdichten abweichen.

## Merkmale

RLU

Touch Display

Kipprost-entaschung

RIKATRONIC3

Multi Air

RLS-System

USB

Energie Effizienz

## Zubehör

RIKA firenet

RIKA Voice

Raumsensor

GSM Control

Frischluft-Bodenanschluss

## Kaminanschluss

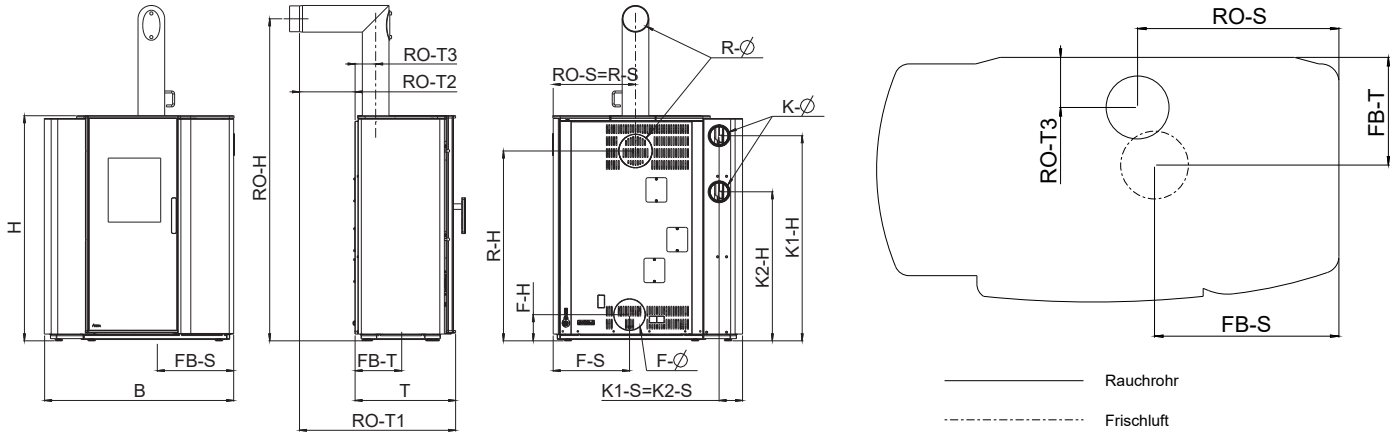


| Gewicht | | | |
|---|---|---|---|
| Gewicht ohne Verkleidung | [kg] | ~265 | ~265 |
| Gewicht mit Stahlverkleidung | [kg] | ~270 | ~270 |
| Gewicht mit Steinverkleidung | [kg] | ~315 | ~315 |
| Speichermasse (am Bsp. Speckstein) | [kg] | ~65 | ~65 |
| **Abmessungen** | | | |
| H - Höhe | [mm] | 1132 | 1132 |
| B - Breite | [mm] | 952 | 952 |
| T - Korpustiefe | [mm] | 505 | 505 |
| **Rauchrohranschluss** | | | |
| R - Ø Durchmesser | [mm] | 130 | 130 |
| RO - H Original Winkelrohr Anschlusshöhe | [cm] | 162 | 162 |
| RO - T1 Original Winkelrohr Tiefe gesamt | [cm] | 79 | 79 |
| RO - T2 Original Winkelrohr Abstand zu Rückwand | [cm] | 28 | 28 |
| RO - T3 Tiefe von Ofenrückseite zu Mitte Rauchrohr | [cm] | 10 | 10 |
| RO - S Original Winkelrohr Abstand seitlich | [cm] | 41 | 41 |
| R - H Anschluss hinten Anschlusshöhe | [cm] | 96 | 96 |
| R - S Anschluss hinten Abstand seitlich | [cm] | 41 | 41 |
| **Frischluftanschluss** | | | |
| F - Ø Durchmesser | [mm] | 125 | 125 |
| F - H Anschlusshöhe | [cm] | 13 | 13 |
| F - S Abstand seitlich | [cm] | 38 | 38 |
| FB - S Bodenanschluss Abstand seitlich | [cm] | 38 | 38 |
| FB - T Bodenanschluss Tiefe | [cm] | 23 | 23 |
| **Konvektionsluftanschluss** | | | |
| K - Ø Durchmesser | [mm] | 100 | 100 |
| K1 - H/K2 - H Anschlusshöhe | [cm] | 103/75 | 103/75 |
| K1 - S/K2 - S Abstand seitlich | [cm] | 12/12 | 12/12 |

## Sicherheitsabstände (Mindestabstände)

**Hinweis**
1. Zu nicht brennbaren Gegenständen
a > 40cm b > 10cm
2. Zu brennbaren Gegenständen und zu tragenden Wänden aus Stahlbeton
a > 80cm b > 10cm

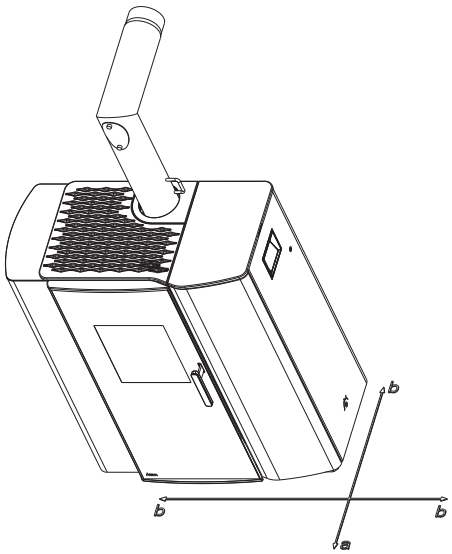


Technische und optische Änderungen, sowie Satz- und Druckfehler vorbehalten
© 2019 | RIKA Innovative Ofentechnik GmbH